FoamMaster FM 10 Flex

Art.-Nr. 000656.0000

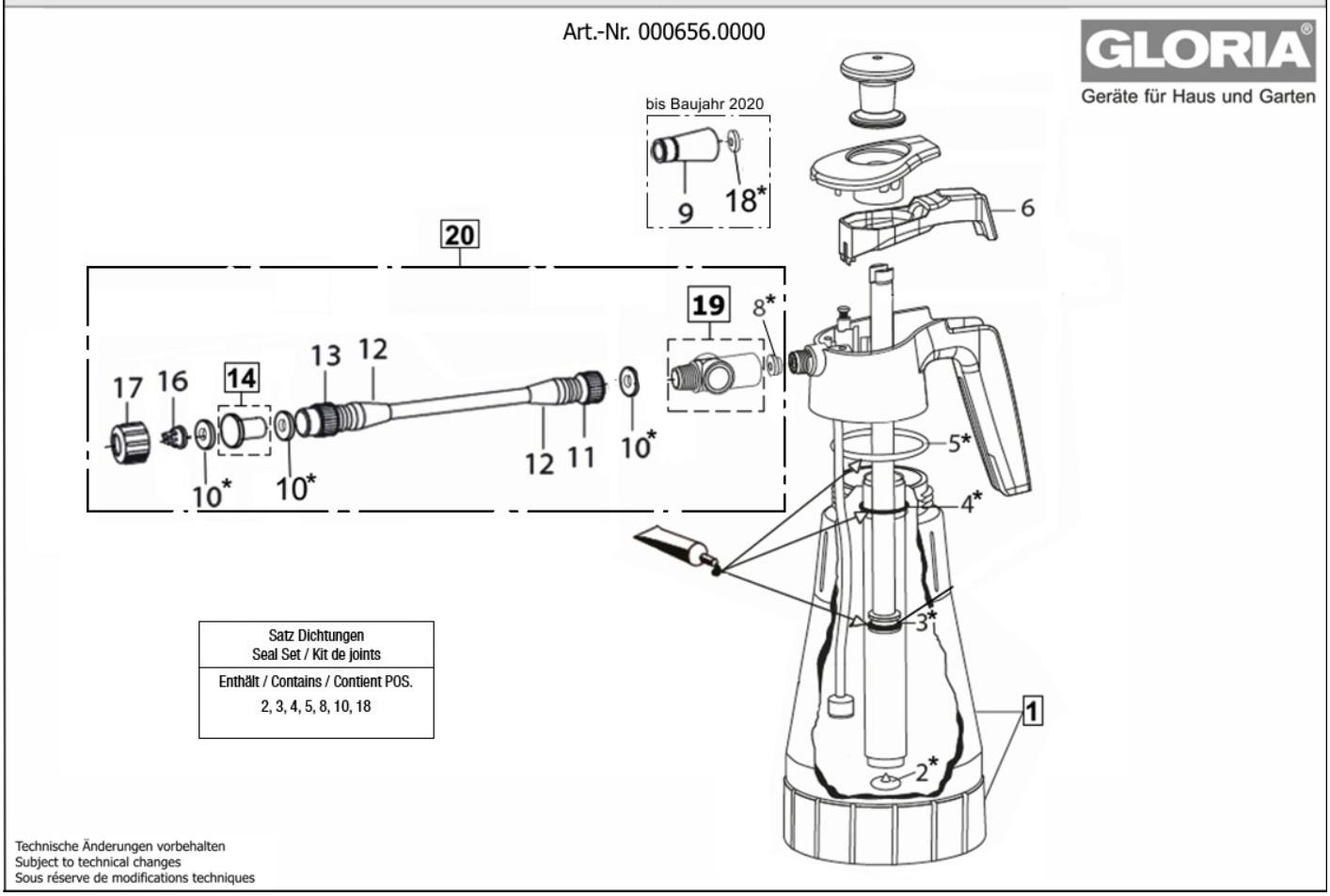

#	Artikelname	Artikelnummer
1	Behälter mit Fußring	728922.0000
2, 3, 4, 5, 8, 10, 18	Dichtungssatz	729074.0000
3	O-Ring 17,16 x 2,62mm	610434.0000
4	O-Ring 25 x 1,78mm	610312.0000
5	O-Ring 55 x 3,5mm	540781.0000
6	Betätigungshebel	540857.0000
8	Flachdichtung 13,8 x 10 x 6mm	540742.0000
9	Verbindungsstück	540854.0000
10	Dichtung	610267.0000
10	Dichtung	610267.0000
10	Dichtung	610267.0000
12	Überwurfmutter	551442.0000
13	Verbindungsnippel	551441.0000
14	Schaumpatronenset	728524.0000
16	Flachstrahldüse	610647.0000

#	Artikelname	Artikelnummer
17	Überwurfmutter	540855.0000
18	Formdichtung 14,5 x 8 x 5 x 4mm	541766.0000
20	Sprührohr	730167.0000