Hobby 1800

Kolbenrückensprühgerät
Piston knapsack sprayer
Vaporisateur à piston dorsaux

Art.Nr. 000060.0000

GLORIA
Geräte für Haus und Garten

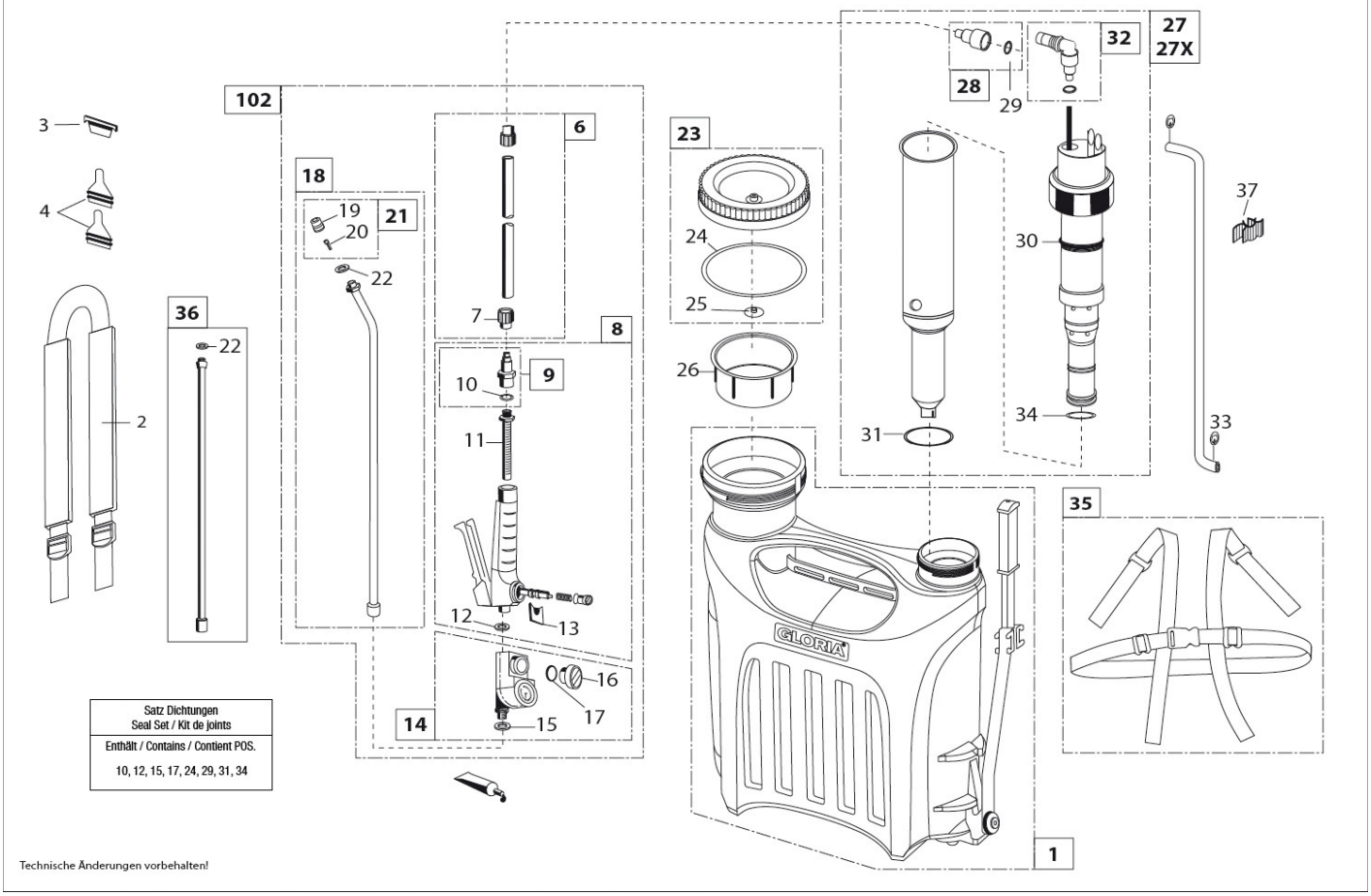

#	Artikelname	Artikelnummer
1	Behälter	728763.0000
2	Trageriemen	541420.0000
3	Tragegurtriegel	541347.0000
4	Drahtbügel	541346.0000
6	Spritzschlauch 6 x 3 x 1200	513590.0000
7	Schlauchanschlussmutter	521400.0000
8	Schnellschlussventil, komplett	728590.0000
9	Schlauchanschlusstülle	722940.0000
10, 12, 15, 17, 24, 29, 31, 34	Satz Dichtungen	728628.0000
10	Satz Dichtungen	728628.0000
11	Filtersieb	613320.0000
12	Satz Dichtungen	728628.0000
13	Verschlusskappe	536870.0000

#	Artikelname	Artikelnummer
14	Druckregler	728971.0000
15	Satz Dichtungen	728628.0000
16	Verschlussstopfen	536930.0000
17	Satz Dichtungen	728628.0000
18	Messing-Sprühlanze	700220.0000
19	Messing Hohlkegeldüse	634870.0000
20	Zerstäubereinsatz, fein	606271.0000
21	Hohlkegeldüse Ø 1 mm mit Zerstäubereinsatz	725830.0000
22	Dichtung	617070.0000
22	Dichtung	617070.0000
23	Deckel	728573.0000
24	Satz Dichtungen	728628.0000
25	Deckel-Membrane	541268.0000
26	Sieb	541269.0000
27	Kunststoffpumpe	728581.0000
28	Schlauchanschlusstülle	728622.0000
29	Satz Dichtungen	728628.0000
30	Flachdichtung 71 x 49,8 x 20mm	541375.0000
31	Satz Dichtungen	728628.0000
32	Winkelstück	541366.0000
33	Sicherungsring	610375.0000
34	Satz Dichtungen	728628.0000
35	Beckengurt	728597.0000
36	Messing-Verlängerungsrohr	705610.0000
37	Sprühlanzeaufnahme	541389.0000
102	Polybeutel	977629.0000